5 仕様

5.1 Crysta-Plus 504 本体部仕様

Crysta-Plus 504 本体部仕様

項　目		Crysta-Plus 504
測定範囲	X	505mm
	Y	405mm
	Z	405mm
案内方式		各軸共エアベアリング
駆動速度	CNC モード	移動速度各軸 8～250mm/s （最大合成速度 430mm/s）
		測定速度 1～3mm/s
	J/S モード	High Speed　0～80mm/s
		Low Speed　0～3mm/s
		Fine Speed　0.05mm/s
駆動加速度		各軸 980mm/s^2 （最大合成加速度 1697mm/s^2）
測長方式		高精度リニヤエンコーダ
最小表示量		0.0001mm
測定テーブル	材質	班れい岩
	大きさ（載物面）	638mm×860mm
	測定物固定方法	M8×1.25
測定物	最大高さ	545mm
	最大質量	180kg
本体主要寸法	高さ	2185mm
	幅	1082mm
	奥行	1078mm
機械質量 （設置台、コントローラを含む）		440kg(515Kg)
使用空気条件	使用空気圧	0.4MPa
	空気消費量	50L/min(標準状態において) (空気源としては、100L/min 以上)

本体部の概略寸法を示します。

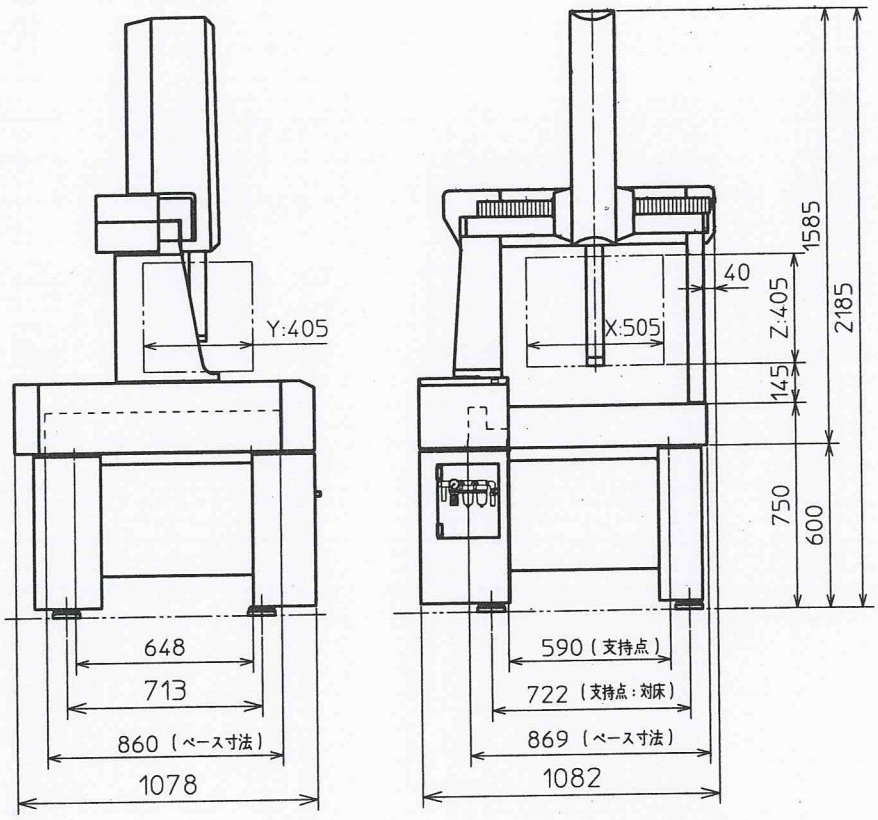

外観寸法図（単位: mm）

5.2 Crysta-Plus 504 本体部精度

Crysta-Plus 504 の本体部精度は以下の通りです。

ISO 10360-2

- 指示誤差　　（E）＝（2.9+4L/1000）μ m
- プロービング誤差　（R）＝3.0 μ m
  - ・L は任意の測定長（mm）
  - ・TP2＋標準測定子（φ 3×10mm）による測定

旧 JIS B 7440

- 各軸の測定精度（U_1）＝（2.9+3L/1000）μ m
- 空間の測定精度（U_3）＝（2.9+4L/1000）μ m
  - ・L は任意の測定長（mm）

上記の精度は、「1.2.1 環境条件」の範囲内において、測定範囲のどの位置でも保証されます。

その他の精度はミツトヨ検査成績書に記載されています。

5.3 制御装置 CMMC-J 仕様

1) 操作モード

- CNC モード
- モータドライブ（ジョイスティック）モード

2) 駆動速度

- CNC モード時

  移動速度: 各軸 8～250mm/s、
  最大合成速度 430mm/s

  測定速度: 1～3mm/s

  各速度値は、ホストコンピュータからの指令で設定できます。

  （制御装置 CMMC-J 電源投入時：
  移動速度各軸 250mm/s、最大合成速度 430mm/s、測定速度 3mm/s）
- モータドライブ（ジョイスティック）モード時

  駆動速度: 0～80mm/s

  測定速度（MEAS）: 0～3mm/s

3) フィードバック方式

- 速度フィードバック: パルスジェネレータによる
- 位置フィードバック: リニヤエンコーダによる（クローズドループ方式）

4) 電源仕様

- AC 入力: 100、120、220、240±10%（切り替え式）50/60Hz
- 消費電力: 700W
- 瞬間停電許容: 40ms（AC100V 50Hz 入力時）

5) 安全性

- 絶縁抵抗: 100M Ω以上 AC-FG 間
- 絶縁耐圧: AC1000V 1 分間　AC-FG 間
- 漏洩電流: 1.0mA　AC100V 時

6) ジョイスティックボックス（ハンディタイプ）の寸法および質量

- 外観寸法: 下図参照
- 質量: 0.36kg

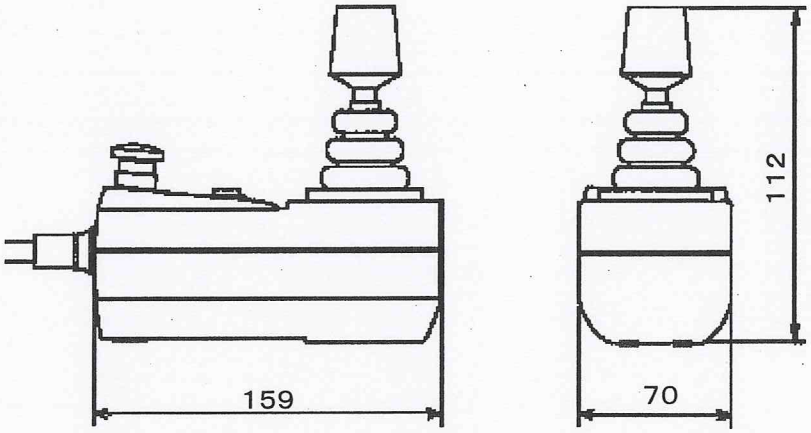

ジョイスティックボックス（ハンディタイプ）外観寸法