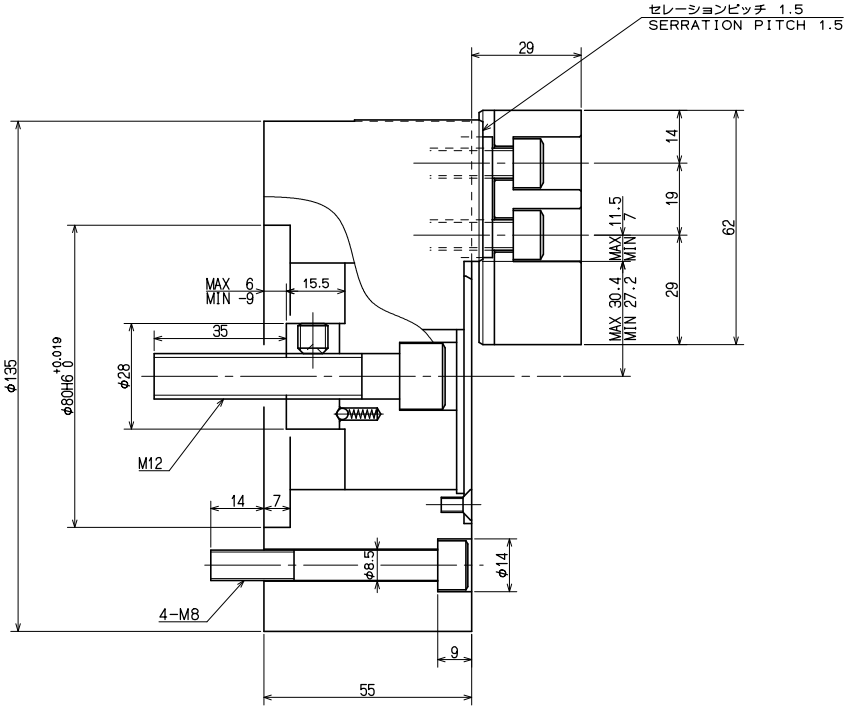

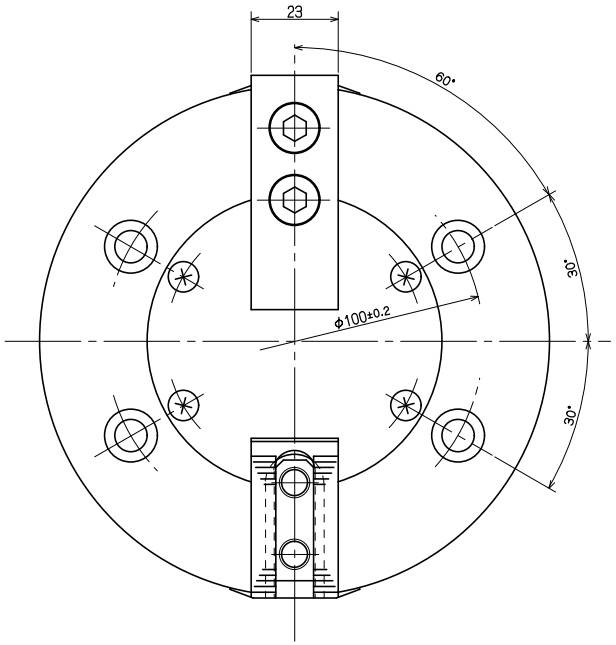

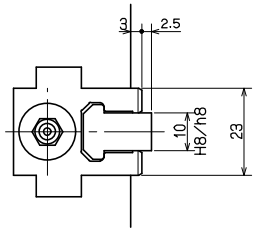

SPECIFICATIONS 仕様	
PLUNGER STROKE プランジャストローク	15 mm
JAW STROKE (IN DIA) ジョーストローク(直径で)	6.4 mm
MAX PERMISSIBLE INPUT FORCE 許容最大入力	5.3 kN (540 kgf)
MAX STATIC GRIPPING FORCE 最大静的把握力	16.8 kN (1713 kgf)
MAX PERMISSIBLE SPEED 許容最高回転速度	5500 min^{-1}
MASS 質量	5.8 kg
MOMENT OF INERTIA 慣性モーメント	0.013 $kg \cdot m^2$
DYNAMIC GRIPPING FORCE AT MAX SPEED 最高回転時の動的把握力	5.6 kN (571 kgf)
OPERATING CYLINDER 使用シリンダ	Y0715R
MAX PERMISSIBLE OIL PRESS 許容最大油圧力	1.68 MPa (17.1 kgf/cm^2)

○上記仕様は標準ソフトジョー付で許容最大入力時の場合
また最大静的把握力、および許容最高回転速度については
ソフトジョーの面上高さの1／2での実測値を示す

ABOVE SPECS : WITH STD SOFT BLANK TOP JAWS AT MAX PERMISSBLE INPUT FORCE. MAX. STATIC GRIPPING FORCE AND MAX. PERMISSIBLE SPEED ARE ACTUAL VALUE AT 1/2 HEIGHT OF STD SOFT BLANK TOP JAWS FROM CHUCK SURFACE.

CAREER			SCALE 1:1	TYPE NT05	WEIGHT kg
MANAGER	CHIEF	DRAWN BY	3RD ANGLE	NAME パワーチャック 5 POWER CHUCK 5 NT05 ガイケイ NT05 OUTSIDE VIEW	
KITAGAWA IRON WORKS CO.,LTD.		DATE		DRW NO. 61P 23 2114	3