精度測定検査表

Examination for precision list

メーカー	OKK	年式	1979年製	バーコード	H015134
型式	MH-2V	測定者	山口	アシスタント	

振り回し(300ピッチ)

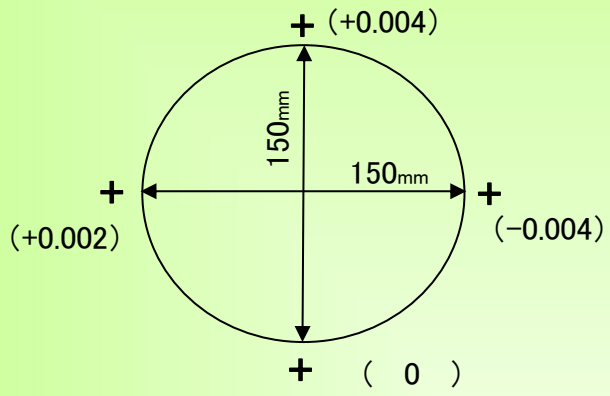

主軸振れ

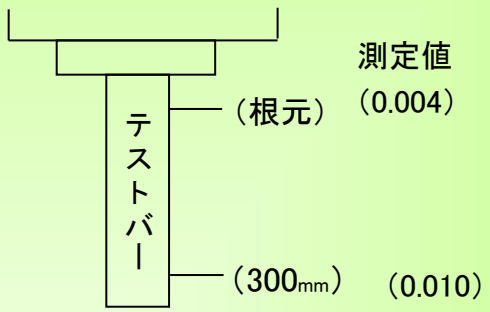

直角度

【YZ】測定値 (0.017)

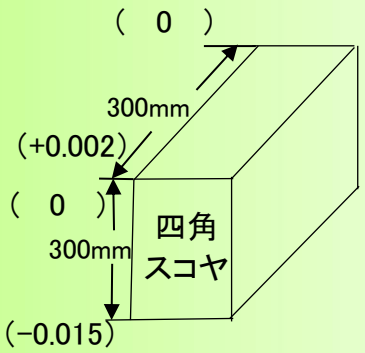

【XZ】測定値 (0.025)

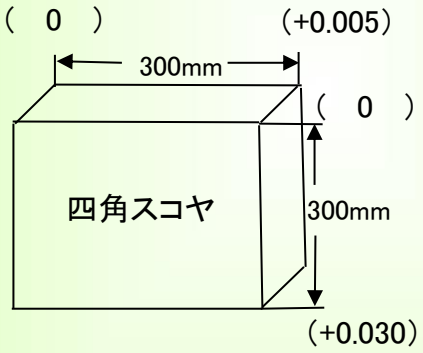

【X Y】測定値 (0.010)

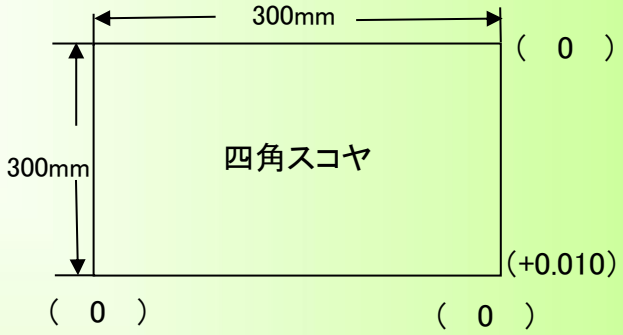

上面精度
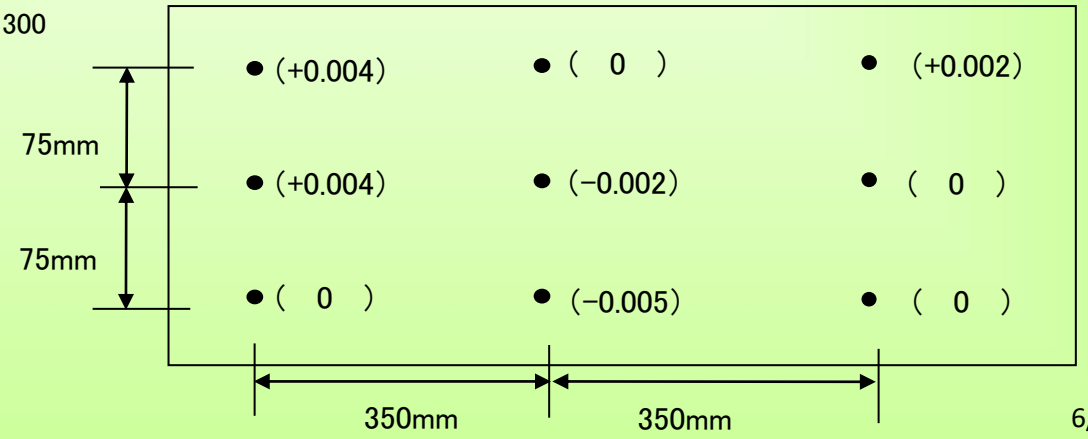
※テーブルサイズ 1310×300