精度測定検査表

Examination for precision list

メーカー	北村	管理番号	H013439	測定者	山口
型式	Mycenter-0i			年式	2001年製

振り回し(300ピッチ)

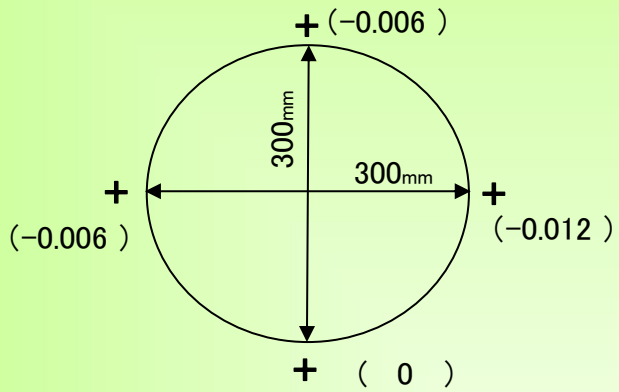

主軸振れ

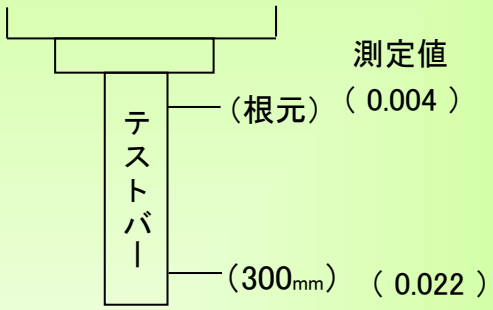

直角度

【Y Z】測定値 (0.024)

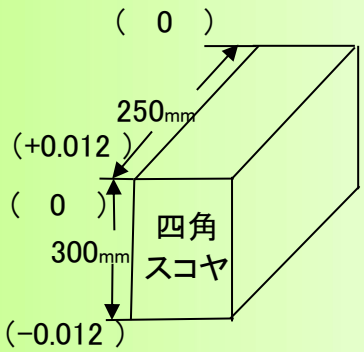

【X Z】測定値 (0.010)

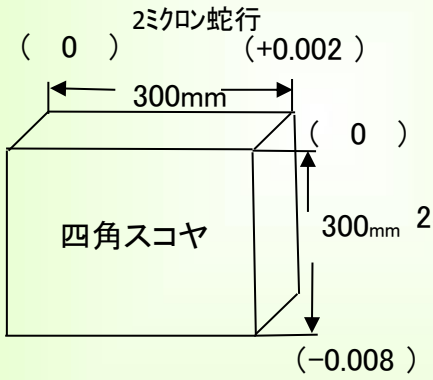

【X Y】測定値(0.002)

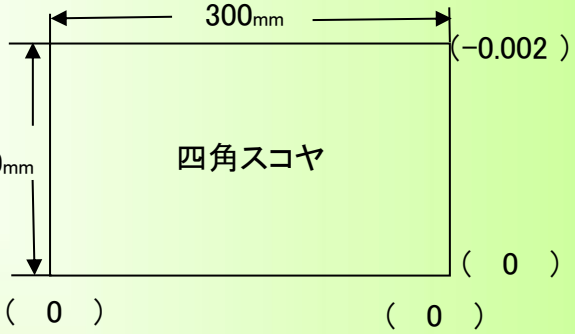
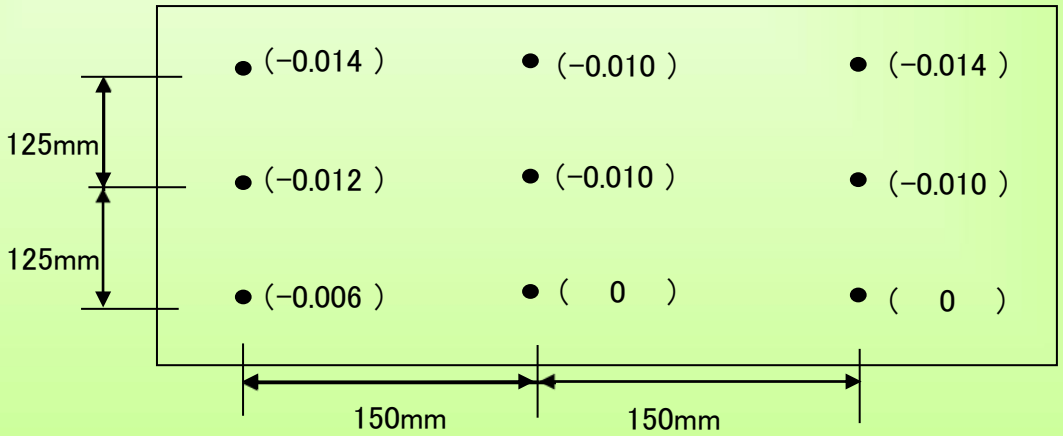
上面精度