精度測定検査表

Examination for precision list

メーカー	大隈豊和	年式	2006年製	バーコード	P006474
型式	MILLAC-852V	当社評価		測定者	金子	アシスタント	

振り回し（300ピッチ）

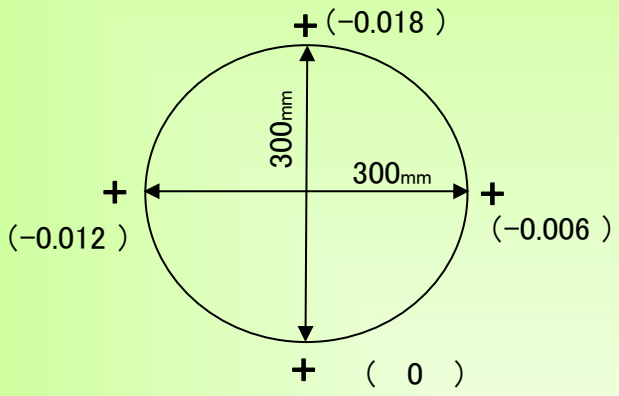

主軸振れ

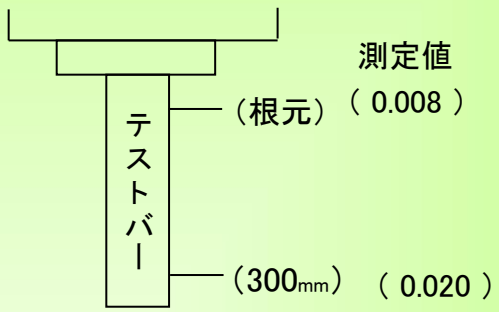

直角度

【Y Z】測定値（ 0.008 ）　【X Z】測定値（ 0.006 ）　【X Y】測定値（ 0.002 ）

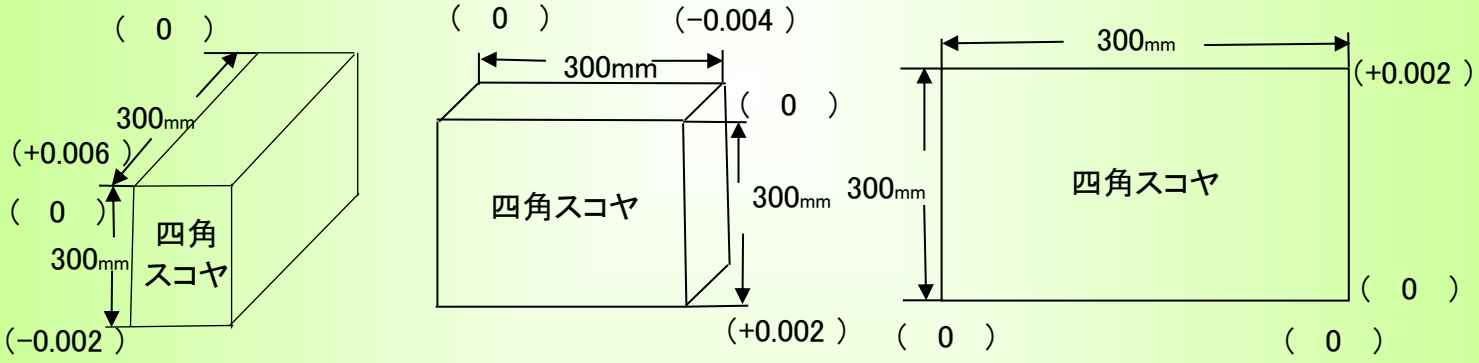

上面精度
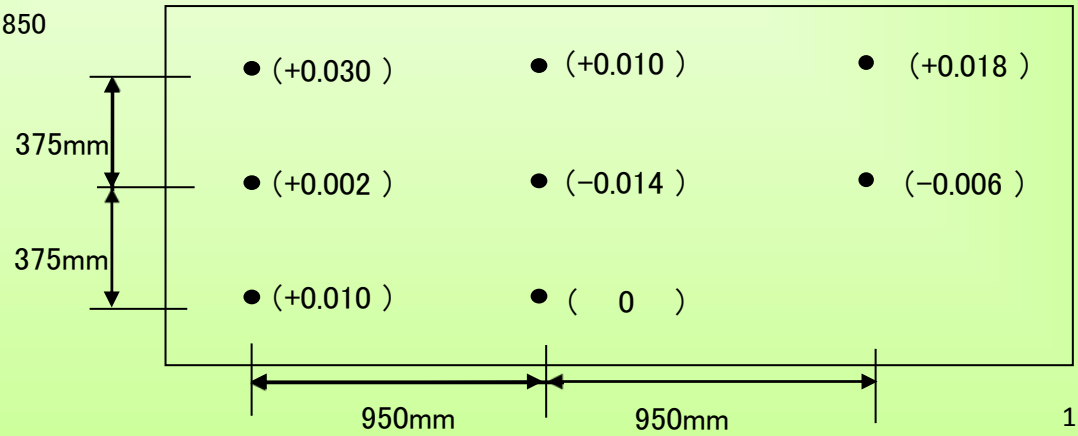
※テーブルサイズ　2200×850