精度測定検査表

Examination for precision list

メーカー	山崎技研	年式	2004年製		バーコード	P006648
型式	YZ-402SG	当社評価	A	測定者	金子	アシスタント

振り回し（300ピッチ）

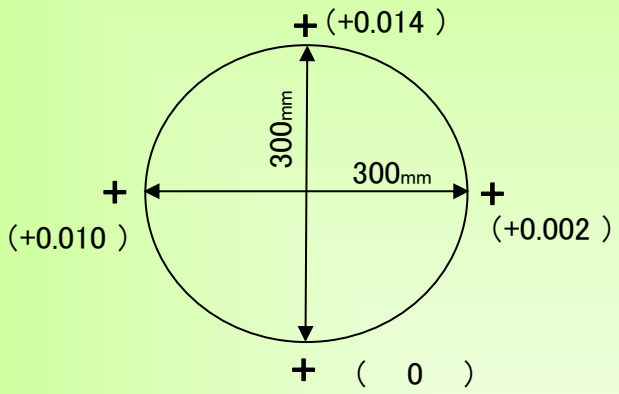

主軸振れ

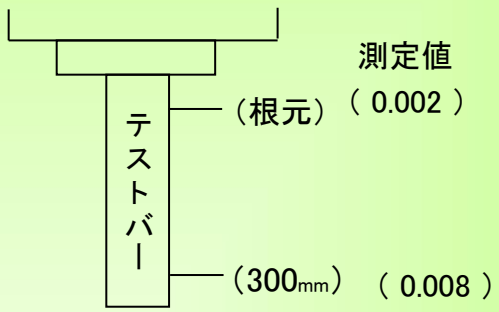

直角度

【Y Z】測定値 (0.016)　【X Z】測定値 (0.008)　【X Y】測定値 (0.002)

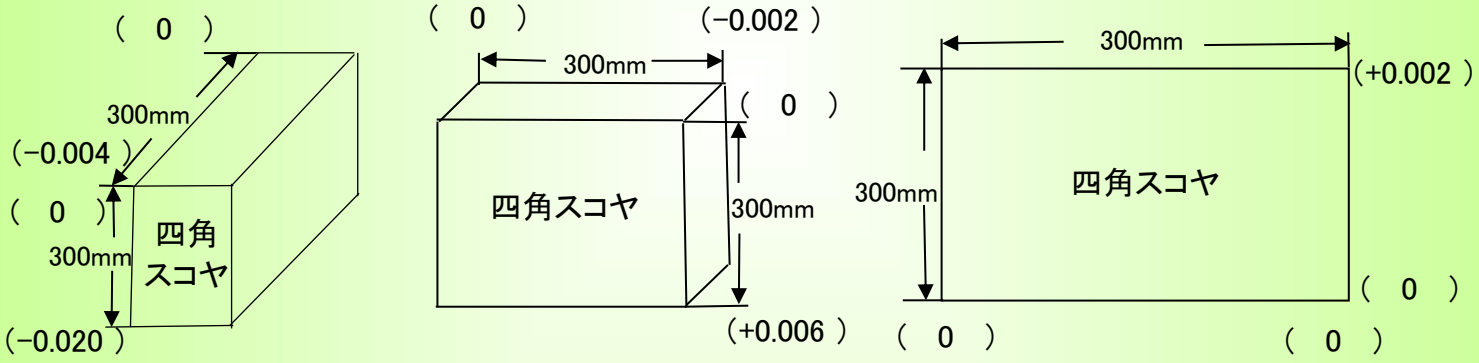

上面精度
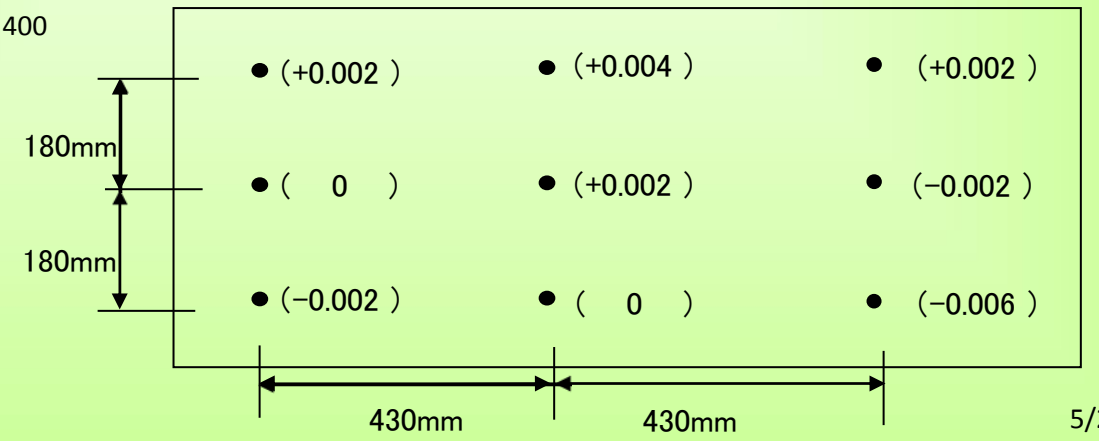
※テーブルサイズ　1400×400