精度測定検査表

Examination for precision list

メーカー	ファナック	年式	2000年製	バーコード	P006667
型式	α-T14iB	当社評価		測定者	平野

振り回し(300ピッチ)

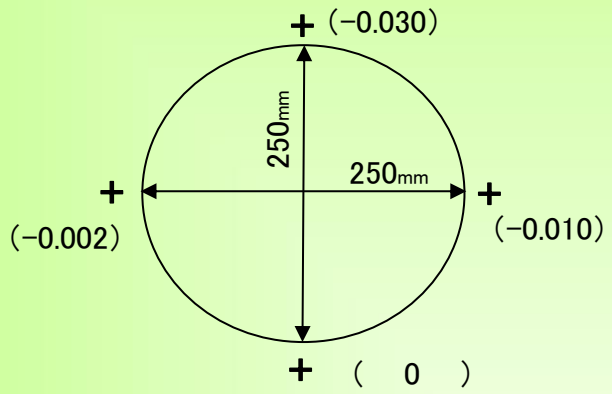

主軸振れ

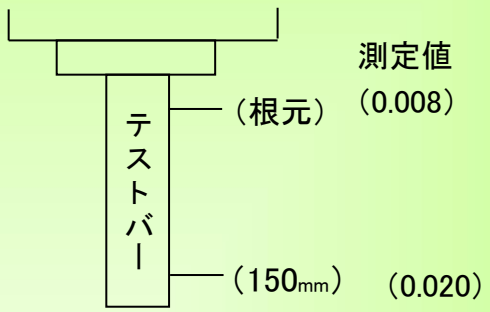

直角度

【YZ】測定値 (0.006)　【XZ】測定値 (0.008)　【X Y】測定値 (0.016)

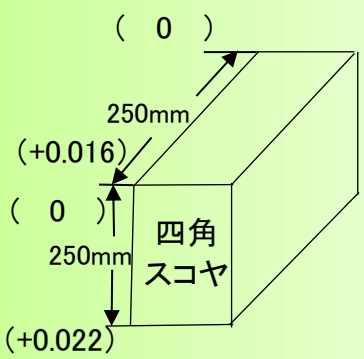

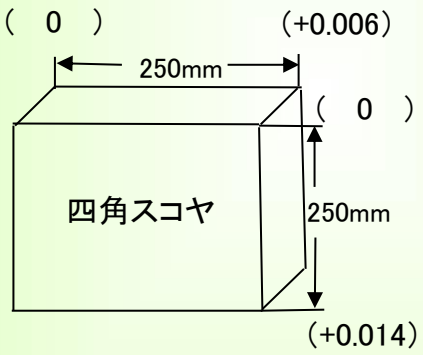

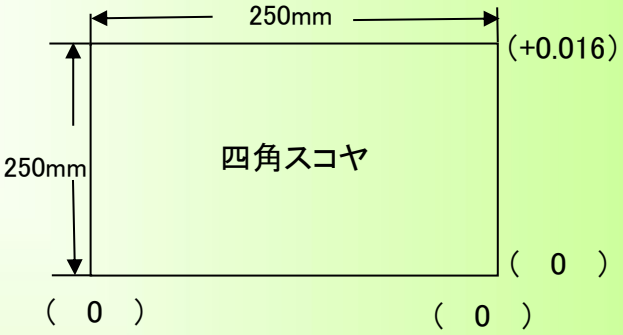

上面精度

※テーブルサイズ 650×400
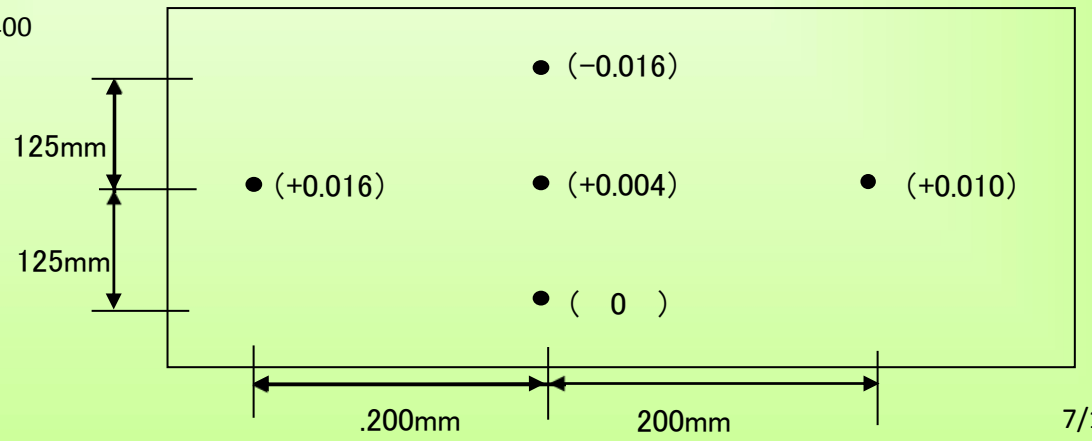
※サブテーブル上面にて測定(参考値)