精度測定検査表

Examination for precision list

メーカー	オークマ	年式	2002年製	バーコード	H014422
型式	MC-1000H	当社評価		測定者	平野

Z軸方向の平行度

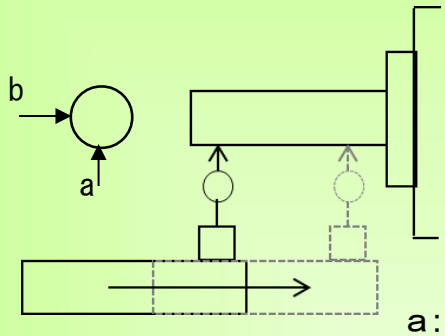

a:(　0　)(+0.010)
b:(　0　)(+0.010)

主軸振れ

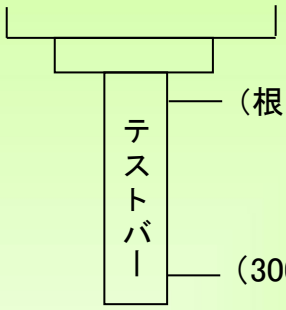

測定値

(根元)　(0.002)

(300mm)　(0.010)

直角度

【XY】測定値(0.006)　【ZY】測定値(0.010)　【ZX】測定値(0.008)

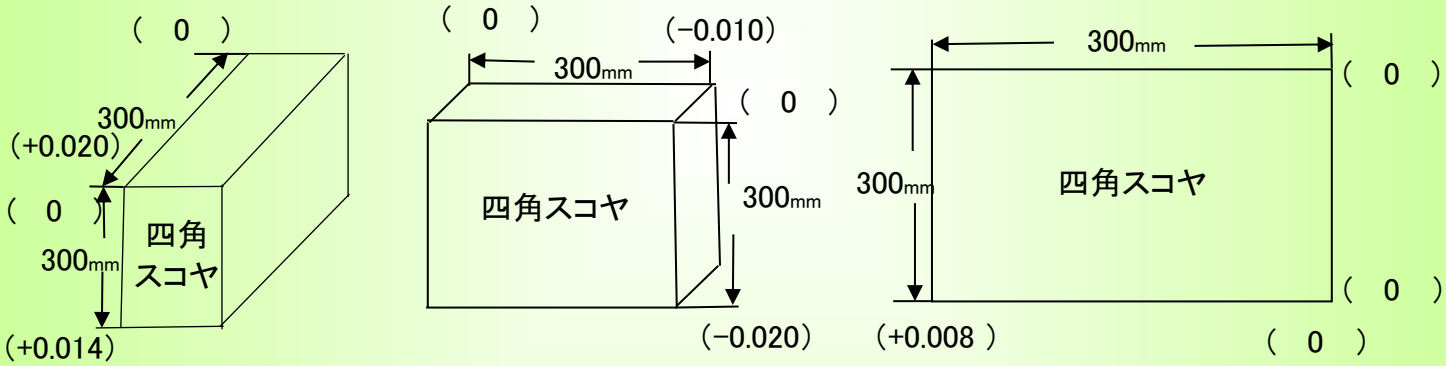

上面精度
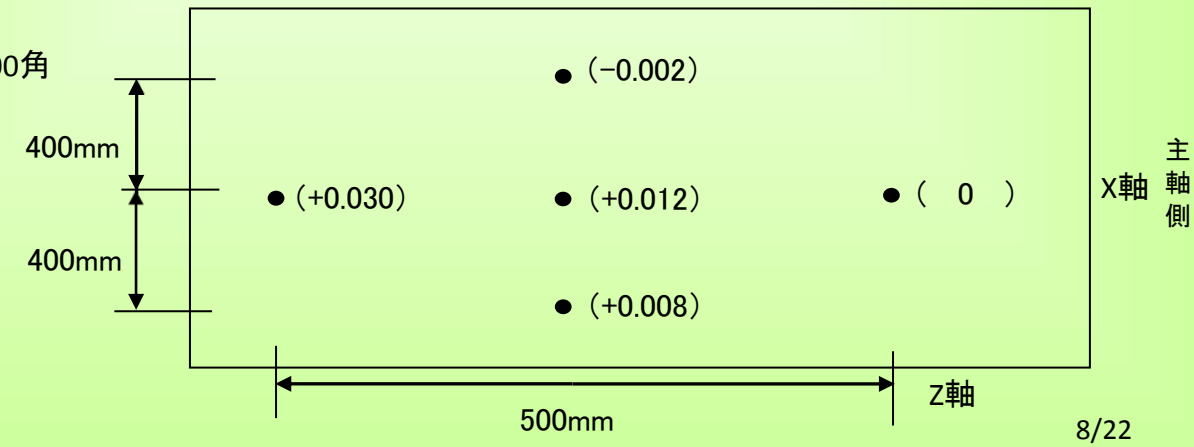
テーブルサイズ：1000角