精度測定検査表

Examination for precision list

メーカー	静岡鉄工	年式	1984年製	バーコード	H015500
型式	VHR-A	測定者	山口	アシスタント	

振り回し(300ピッチ)

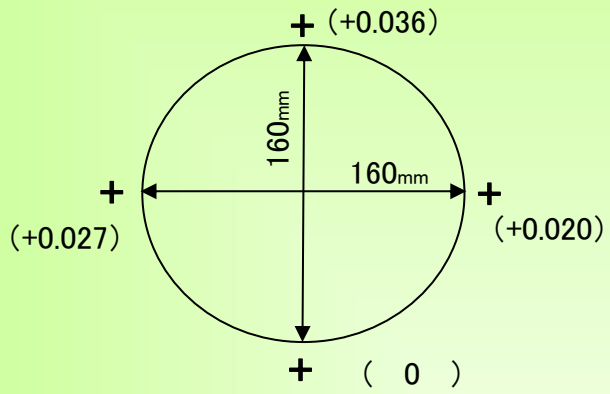

主軸振れ

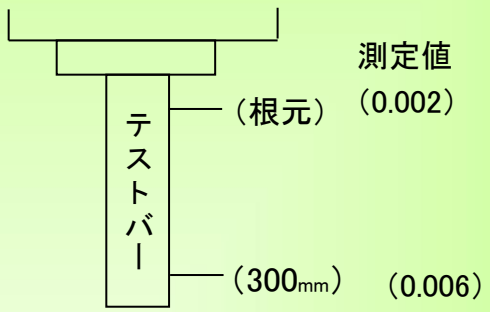

直角度

【YZ】測定値 (0.020)

【XZ】測定値 (0.035)

【X Y】測定値 (0.003)

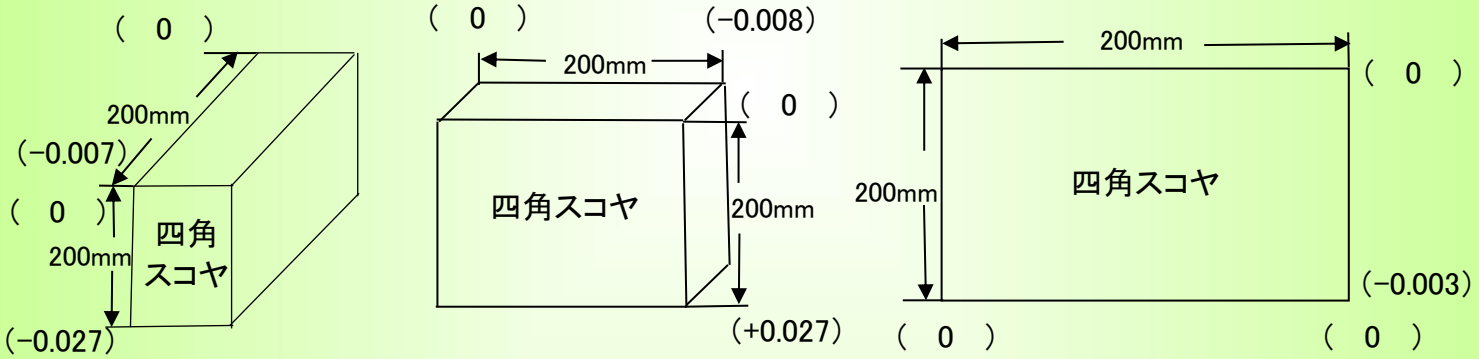

上面精度
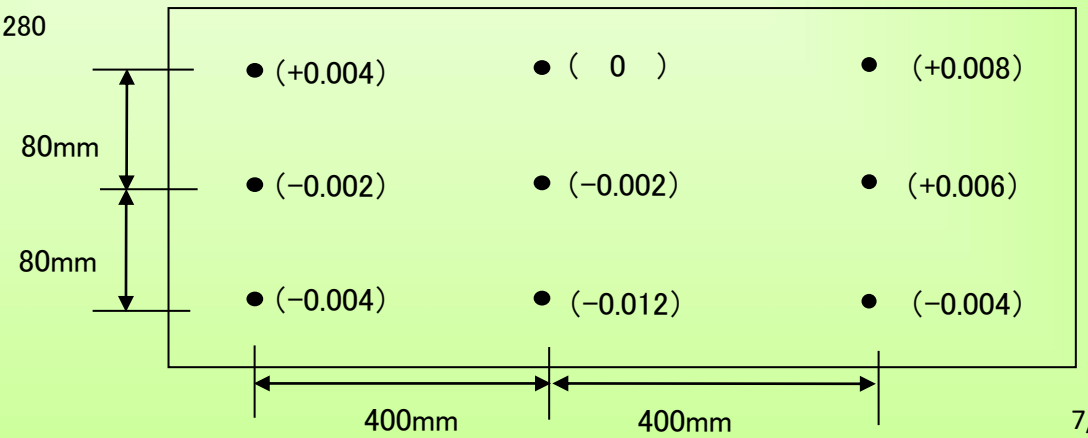
※テーブルサイズ 1100×280