精度測定検査表

Examination for precision list

メーカー	山崎技研	年式	2002年製	管理番号	H015719
型式	YZ-8WR	測定者	仙田	アシスタント	

振り回し(300ピッチ)

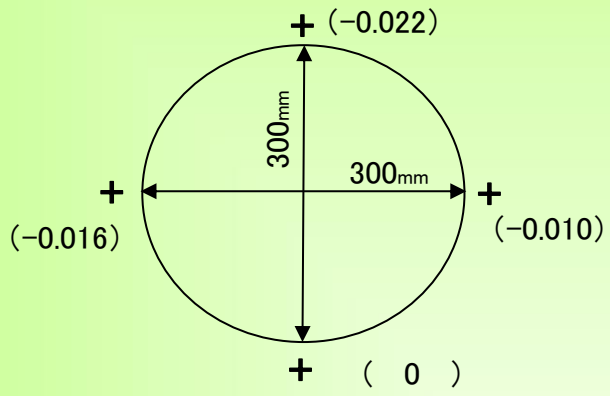

主軸振れ

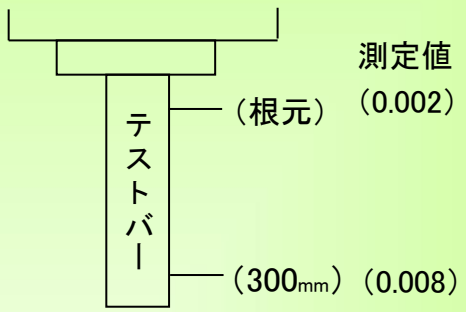

直角度

【YZ】測定値 (0.010)　【XZ】測定値 (0.016)　【X Y】測定値 (0.012)

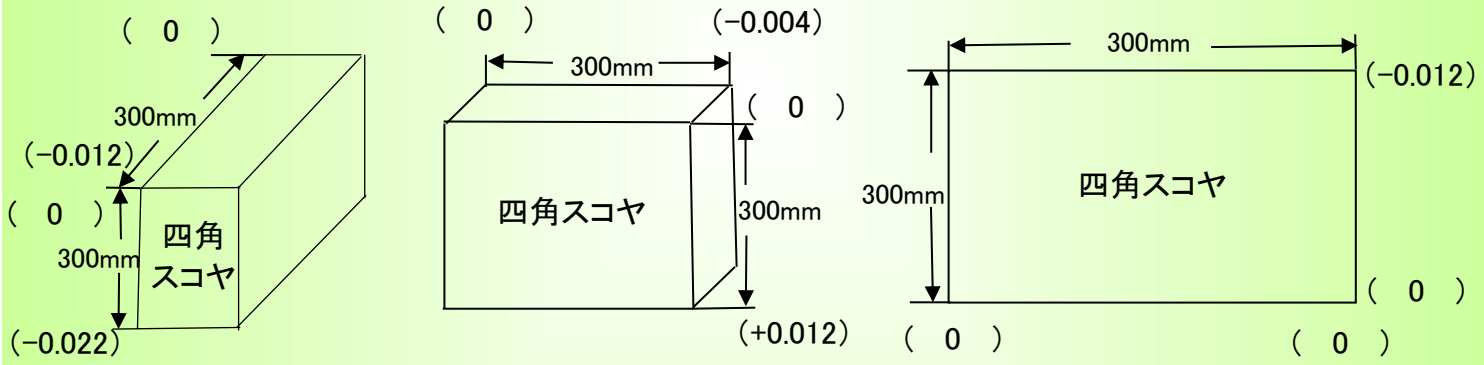

上面精度

※テーブルサイズ 1400×400

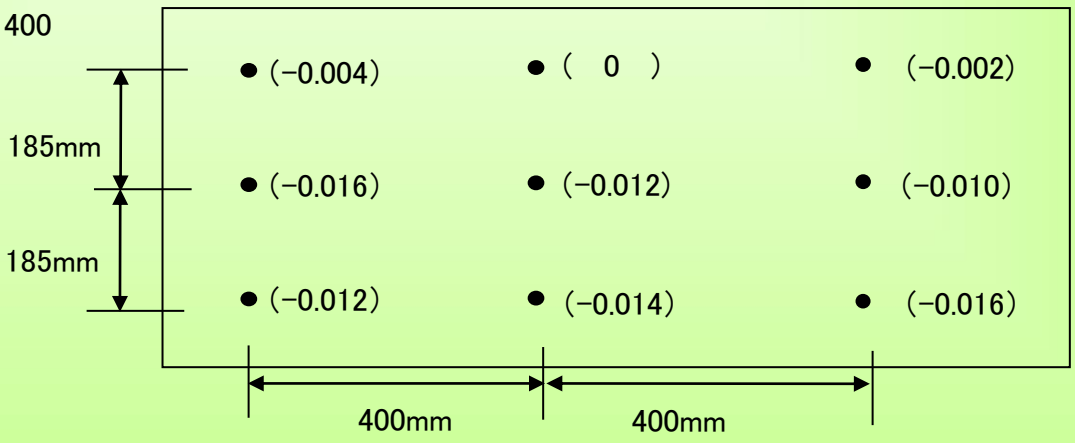

2020/11/13