精度測定検査表

Examination for precision list

メーカー	ヤマザキマザック	管理番号	P007282		
型式	QTN-200M	年式	2004年製	測定者	宮原

主軸振れ

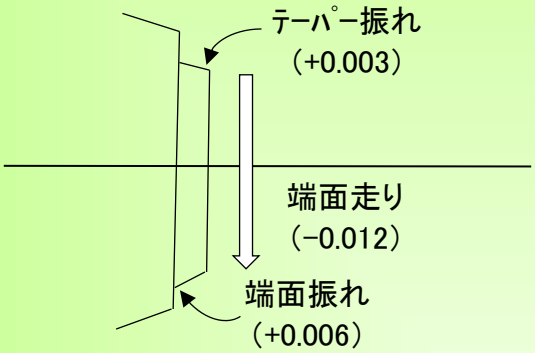

刃物台精度

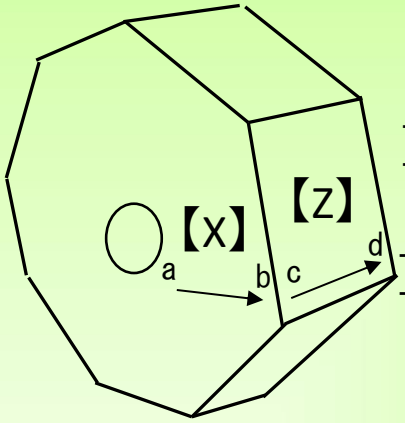

X軸(移動量100mm)
T1 (a 0 → b -0.012)
T7 (a 0 → b -0.010)

Z軸(移動量100mm)
T2 (c 0 → d -0.010)
T8 (c 0 → d -0.012)

主軸と刃物台の穴中心精度

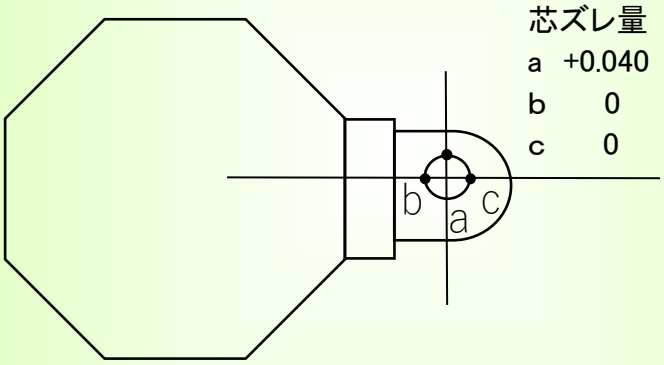

芯ズレ量

a	+0.040
b	0
c	0

テスト加工

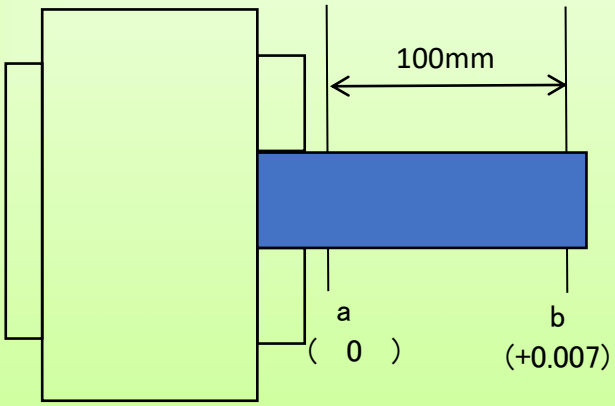

2020/12/8