精度測定検査表

Examination for precision list

メーカー	ファナック	年式	2007年製	管理番号	P007527
型式	α-T21iE	測定者	金子	アシスタント	

2021/6/22

振り回し(200ピッチ)

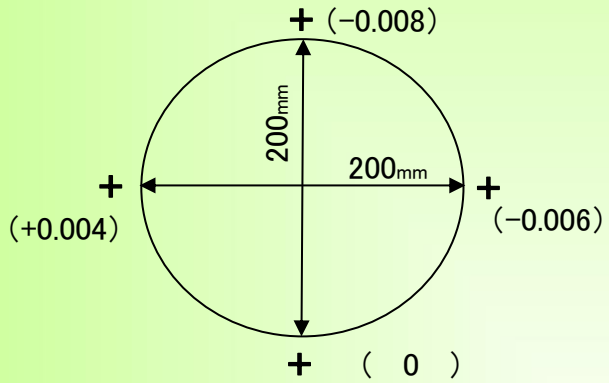

主軸振れ

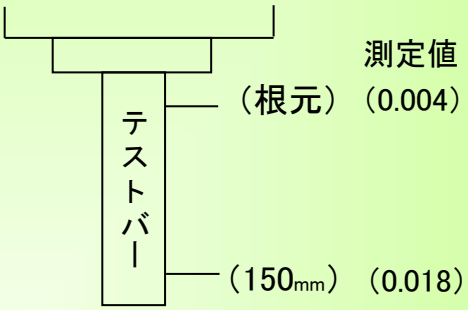

直角度

【YZ】測定値 (0.006)

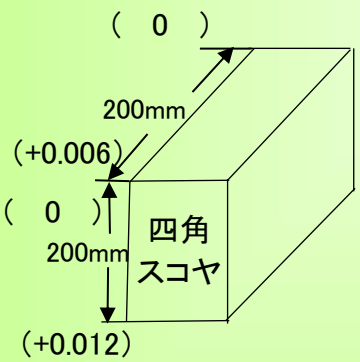

【XZ】測定値 (0.008)

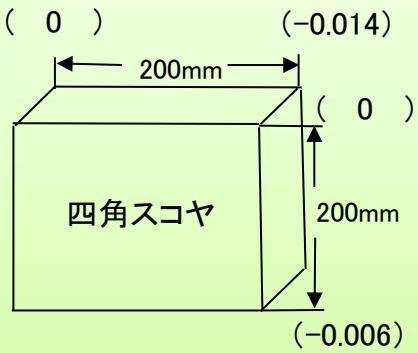
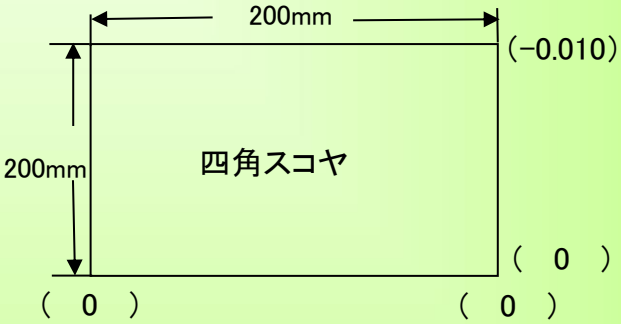
【X Y】測定値 (0.010)