精度測定検査表

Examination for precision list

メーカー	牧野フライス製作所	年式	1993年製	管理番号	H016571
型式	KVJP-55	測定者	山口	アシスタント	

振り回し（300ピッチ）

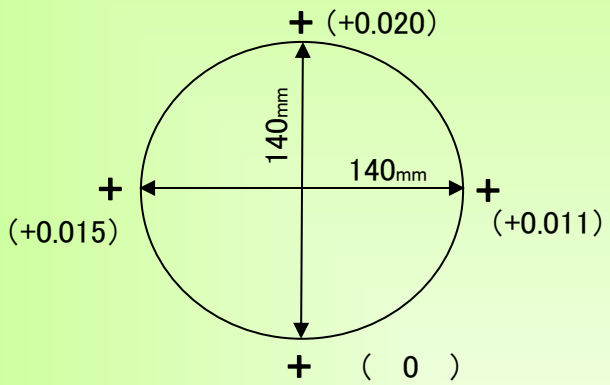

主軸振れ

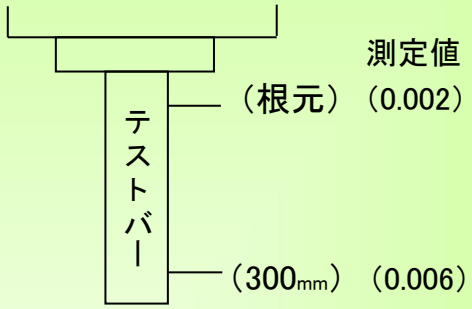

直角度

【YZ】測定値 (0.008)　【XZ】測定値 (0.006)　【X Y】測定値 (0.005)

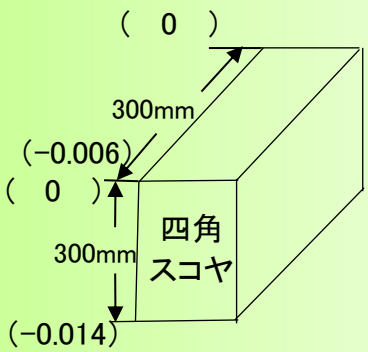

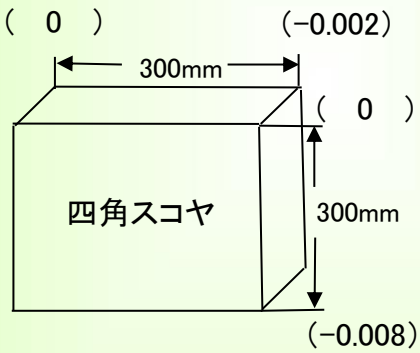

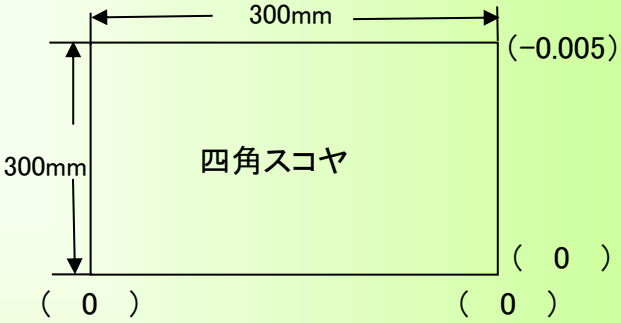

上面精度

※テーブルサイズ　1100×250

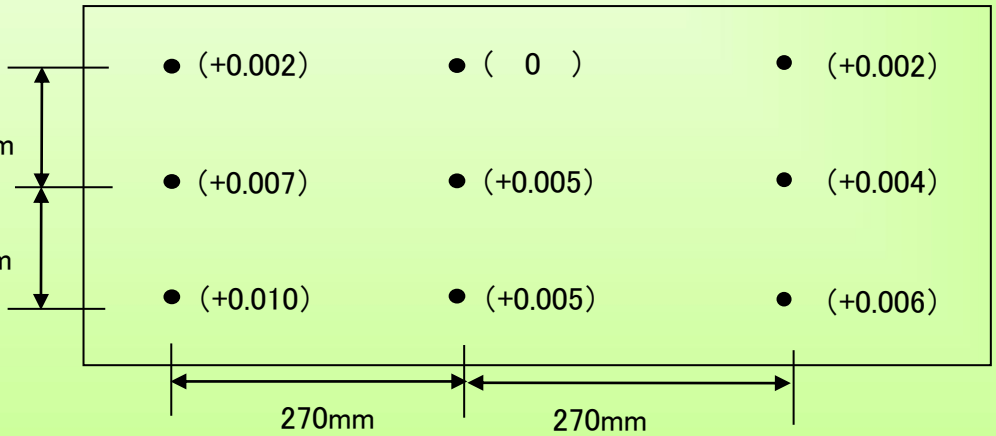

2022/1/21