精度測定検査表

Examination for precision list

メーカー	壽工業	年式	1995年製	バーコード	P006385
型式	UNC-07	当社評価		測定者	武藤	アシスタント	

振り回し（300ピッチ）

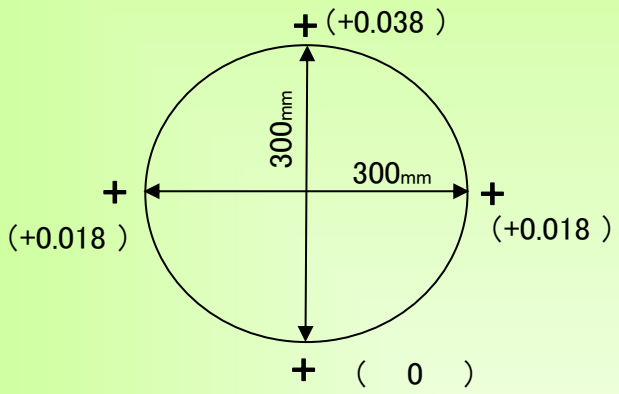

主軸振れ

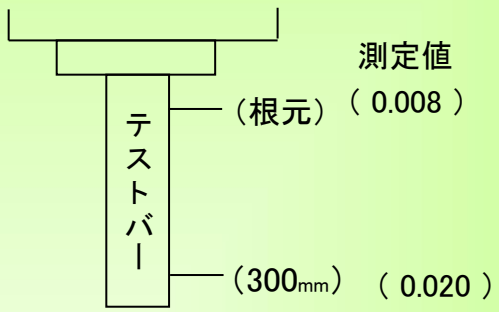

直角度

【Y Z】測定値 (0.040)　【X Z】測定値 (0.018)　【X Y】測定値 (0.008)

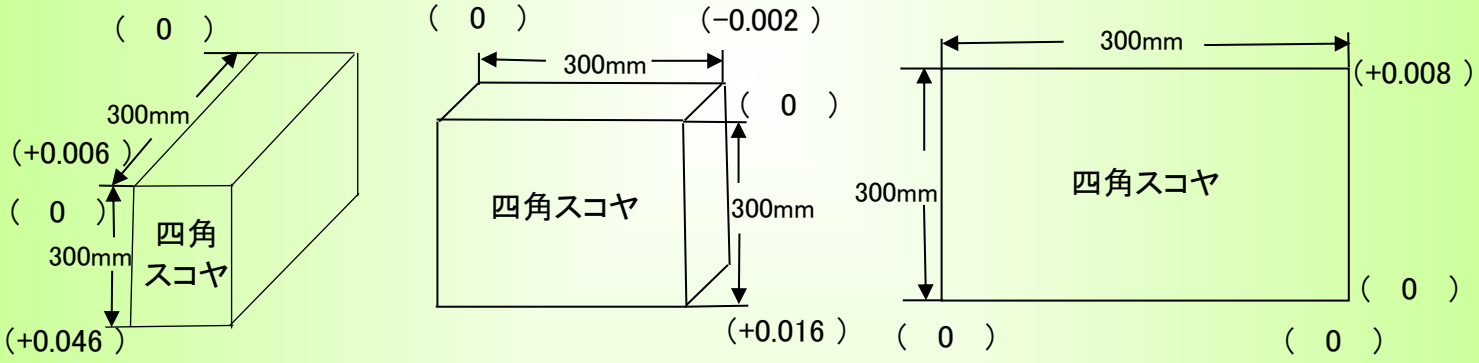

上面精度
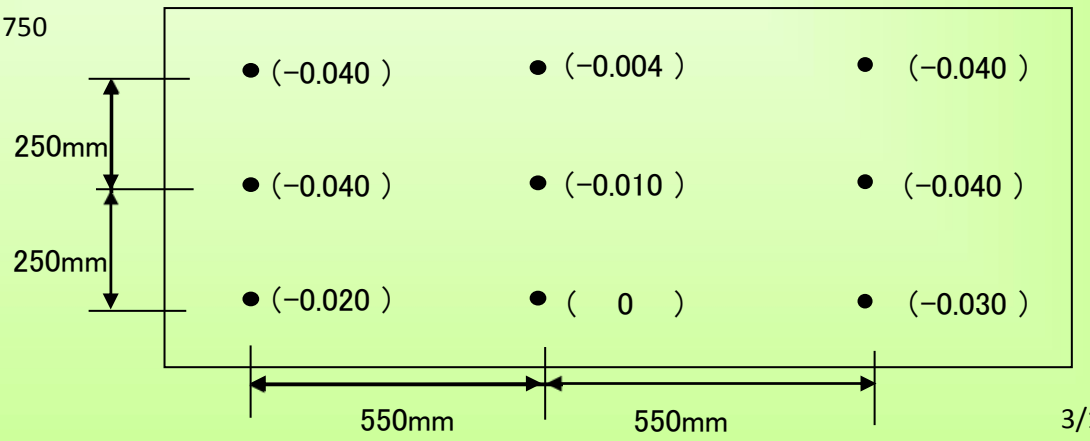
※テーブルサイズ　1700×750